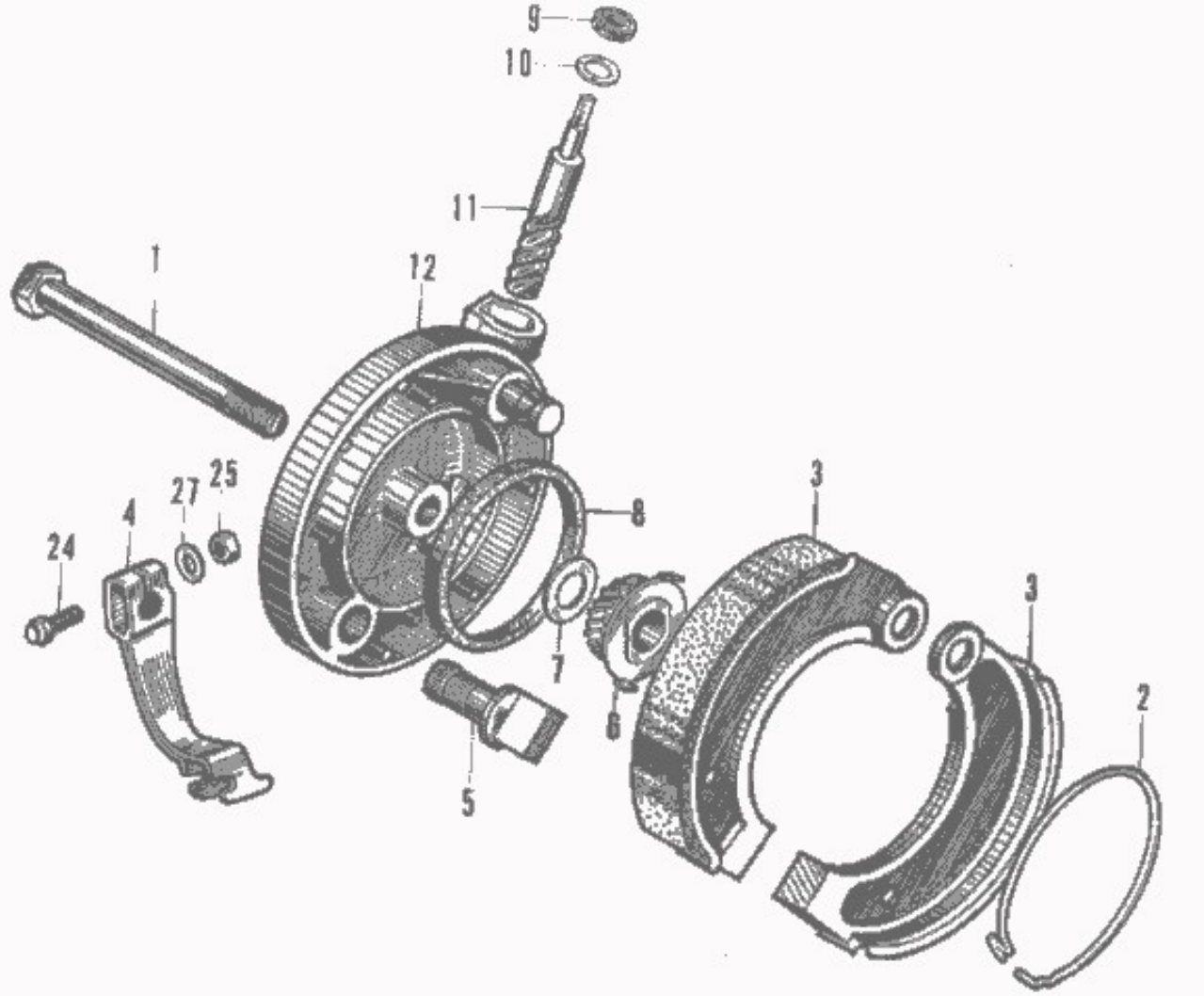
9
10
11
1
12
27
25
4
24
8
3
3
7
6
2
5

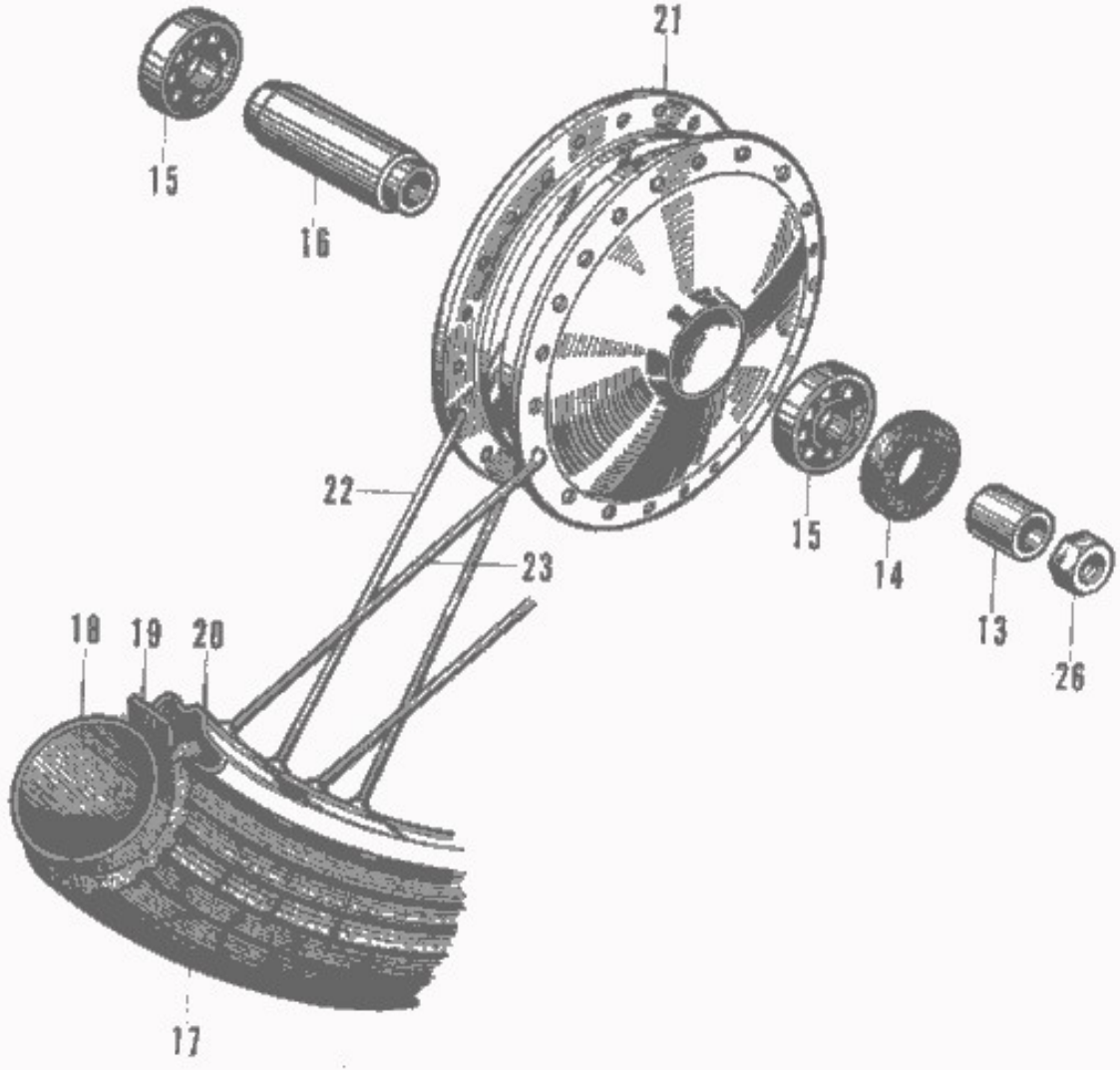
21
15
16
22
15
14
23
13
26
18
19
20
17